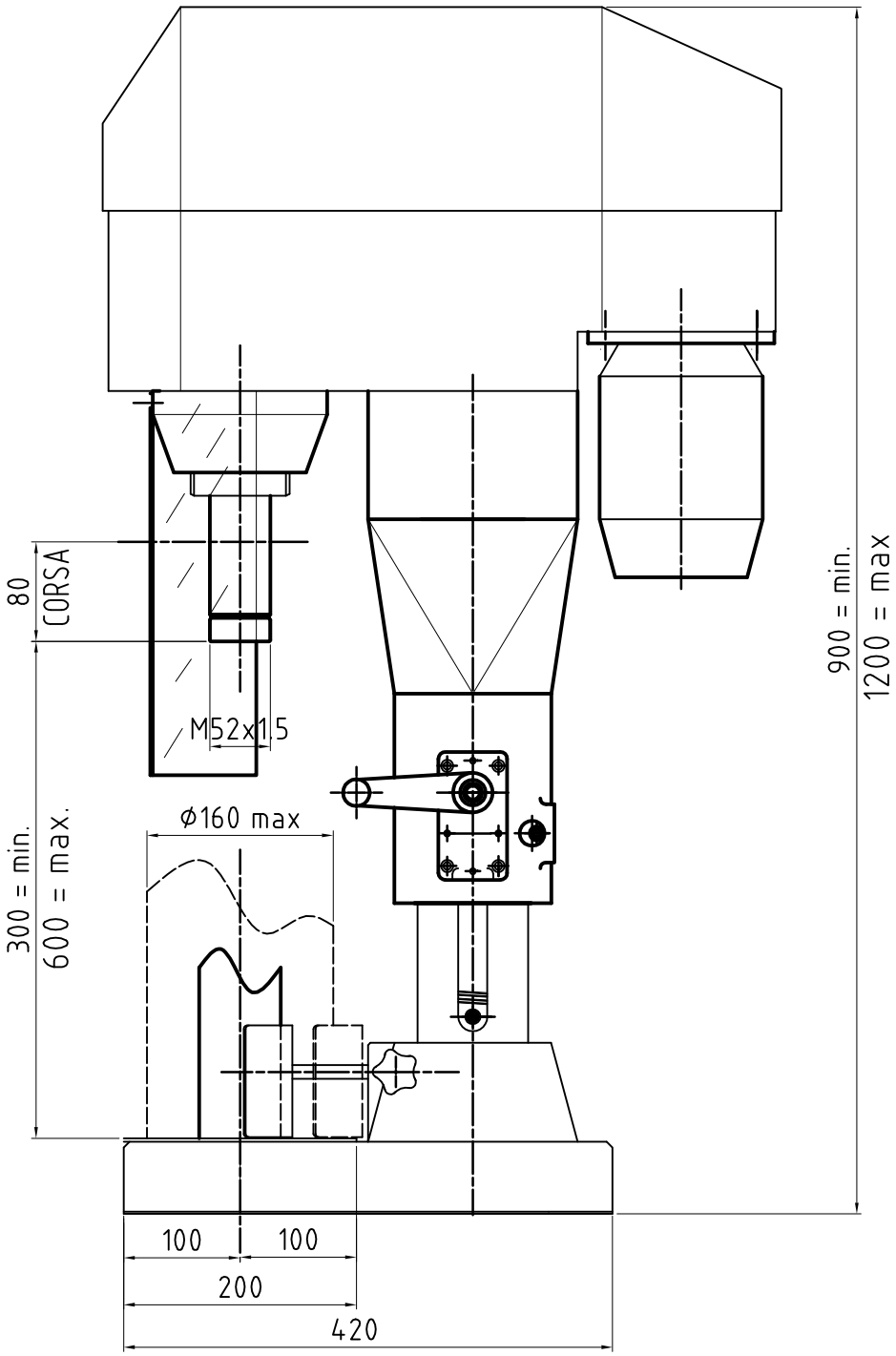

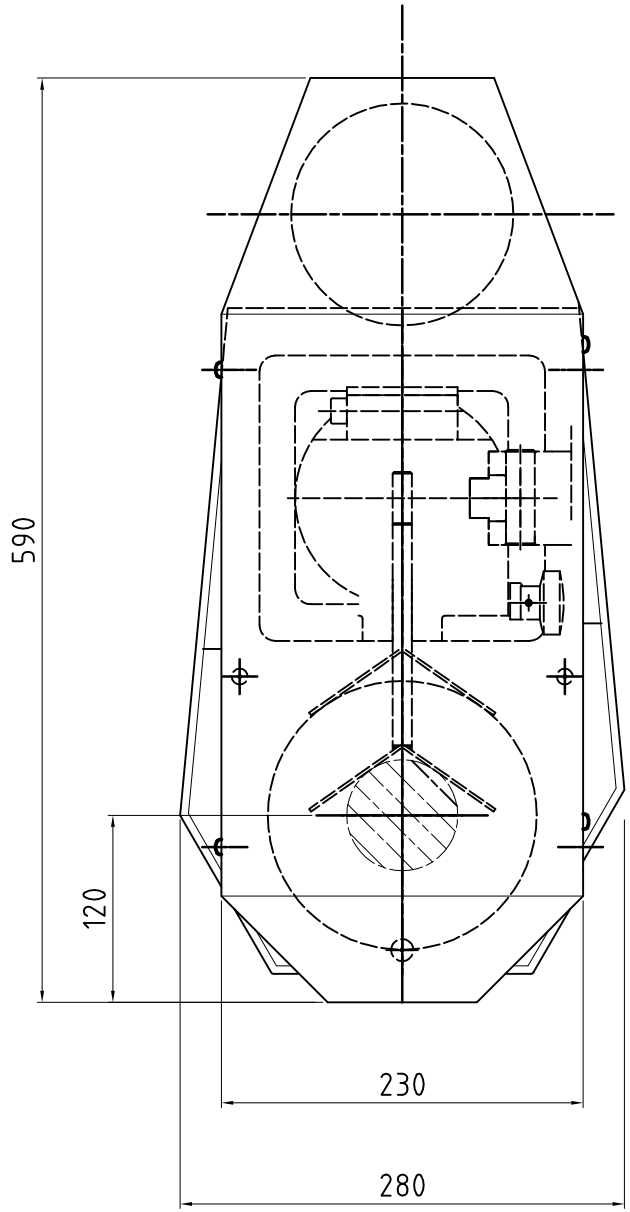

Material	Heat treatment	Surf. treatment	Draftman	Notes
MATERIALE	TRATTAMENTO	TRATTAMENTO-SUP	MEMCO	
Skin hardness	Deep treatment	Qty of components	Date	
DUREZZA	PROFONDITA'-TRATT.	QUANTITA'-PEZZI	DATA	

DISEGNO REALIZZATO CON CAD
NON MODIFICARE MANUALMENTE
FILE N° **000**

A termine di Legge è vietata riproduzione o comunicare a terzi il contenuto del presente disegno

OFFICINA MECCANICA
FINOTTI SERGIO

27010 Linarolo (Pv) – Via Cardano,3
Tel. 0382.489311 – Fax 0382.571974

Scale	SCALA	Weight	PESO	Sheet	FOGLIO
Machine mod.	**FS-2000.1**	Group	**GRUPPO**		

DENOMINATION

TAPPATRICE-SEMIAUTOMATICA

-

N° DRAWING

LAY OUT